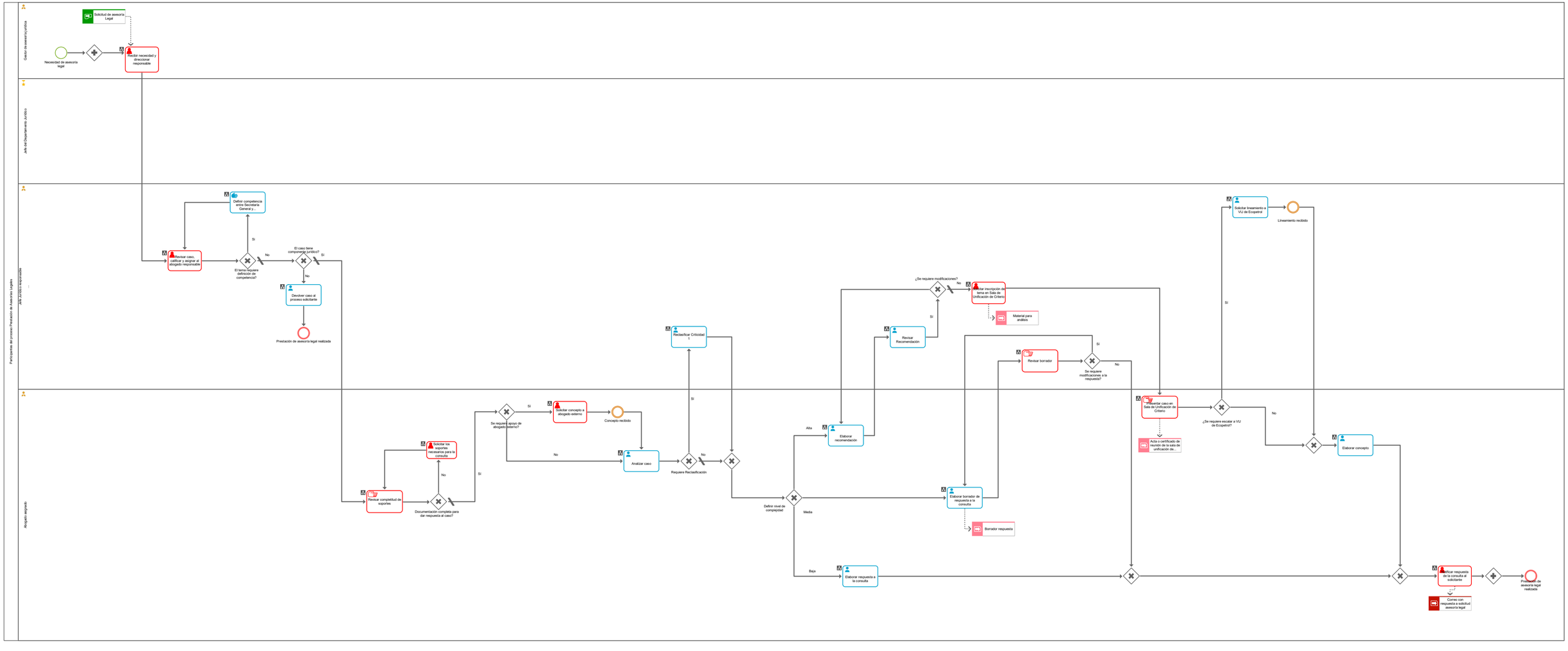Prestación de asesorías legales (Diagrama de colaboración Enterprise BPMN; último cambio efectuado por t.lpardo el 16/03/2022 09:02:53)